由 Autodesk 教育版产品制作

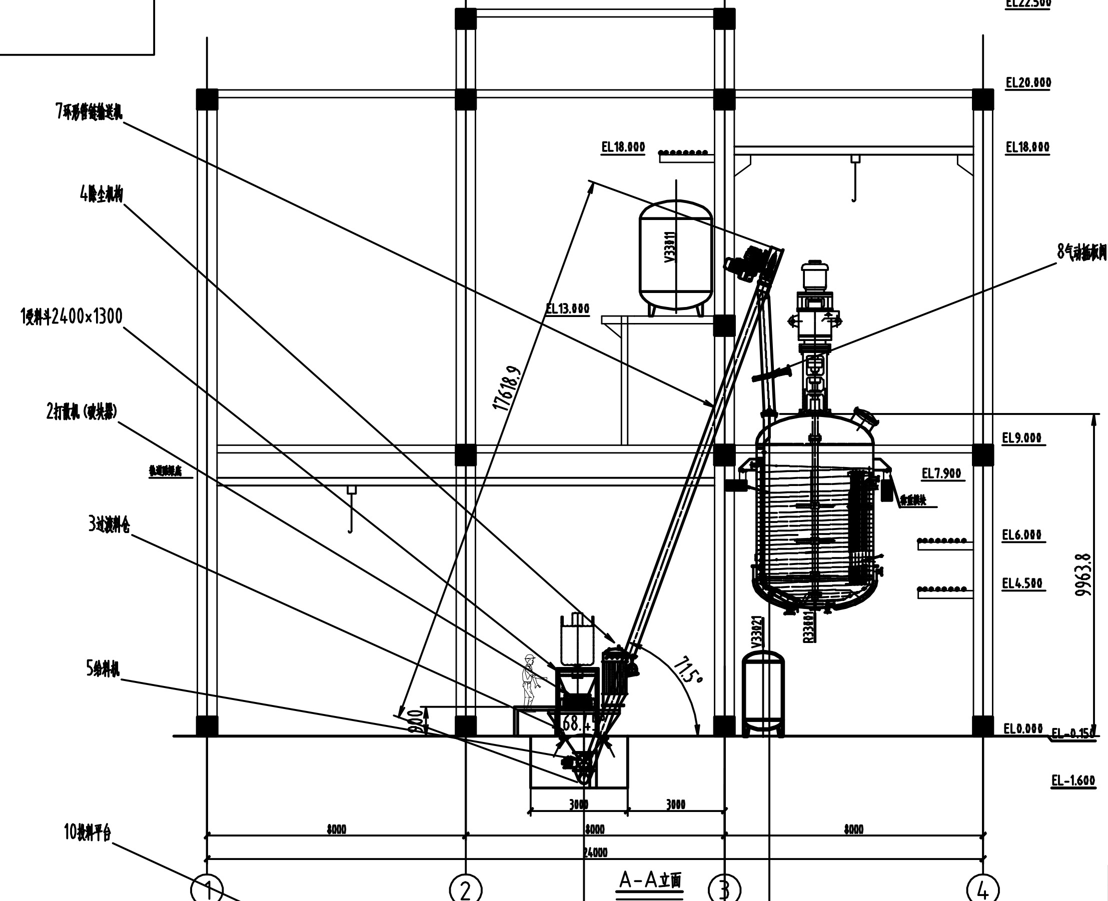
7环形管链输送机
4除尘机构
1受料斗2400×1300
2打散机（破块器）
3过渡料仓
5给料机
10投料平台
8气动插板阀DN300
轨道梁梁底
EL22.500
EL20.000
EL18.000
EL13.000
EL9.000
EL7.900
EL6.000
EL4.500
EL0.000
EL-0.150
EL-1.600
17618.9
9963.8
71.5°
68.4
900
3000
3000
8000
8000
8000
24000
V33811
V33021
R33001
称重模块
1
2
3
4

A-A立面

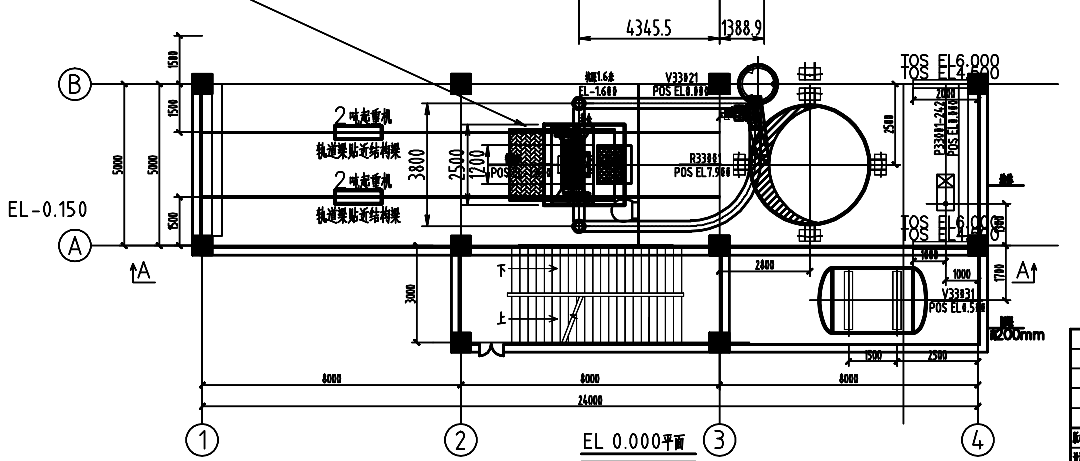
2吨起重机
轨道梁贴近结构梁
2吨起重机
轨道梁贴近结构梁
EL-0.150
B
A
A
A
4345.5
1388.9
1500
1500
1500
5000
5000
3800
2500
1200
3000
2800
2500
2000
1000
1000
1700
1500
2500
8000
8000
8000
24000
V33021
POS EL0.000
EL-1.600
R33001
POS EL7.900
P33001-242
V33031
POS EL0.500
TOS EL6.000
TOS EL4.500
下
上
200mm
1
2
3
4

EL 0.000平面

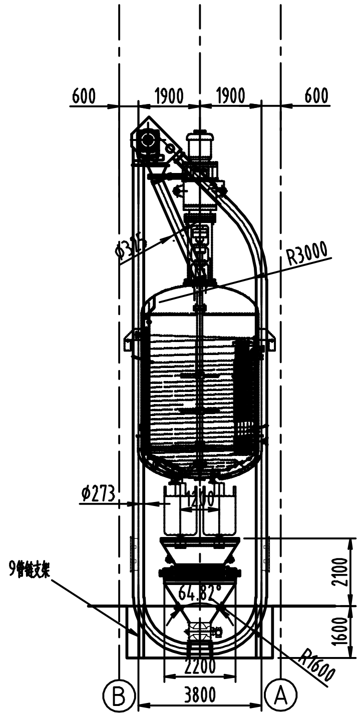
600
1900
1900
600
Φ315
R3000
Φ273
1400
64.87°
2100
1600
2200
3800
R1600
9管链支架
B
A

设备要求	
名称	己二酸
细度	95-120um
堆比重	1.05T/m3
产能	60m3/h
电机	变频及粉尘防爆
设备材质	与物料接触304不锈钢
工作温度	-10°C-15°C
流动性	一般
粘性	干燥不粘
其它	380V50HzIP55-3相

设备位号	xxxx
设备名称	管链输送机
规格型号	TCC300-环型(304)
电机功率	30kw/1500r/min(防爆)
减速机型号	FAF127-74.43
链速度	0.43m/s
输送管直径	φ325
输送能力	≤60m3/h
长度	18M
进出料型式	一进一出
数量	1台

设备位号	xxxx	xxxx	xxxx	xxxx	xxxx	xxxx
设备名称	吨袋受料斗	过渡料仓	打散机构	除尘器	给料机	插板阀
规格型号	FLD-(双工位)	FLC-3.3	FDS-450	FQC-24	FXG-52L	DN300
功率	配备振动器及除尘器,	配备振动器及料位计,	KAF87-7.5kw×2	1.5kw	77-4kw	PN1.0
能力	水容积1.7m3	水容积3.3m3	破碎打散	除尘面积9m2	52L/r	φ300
外形尺寸	2400×1300×835	2200×2200×1512	1500×660×450	1100×700×1700	660×550×550	76厚
材质	与物料接触SUS304	与物料接触SUS304	与物料接触SUS304	与物料接触SUS304	与物料接触SUS304	与物料接触SUS304
单套数量	受料斗及过渡料仓各一套	一套	一套	一套	一套	一套

技术说明:

1.布置为环形管链布局，这样会最大范围减少积料;刮片采用POM材质，两半连接采用三只螺栓固定，并加防松螺母;

2.根据产能60m3/小时，管径选φ325，线速度≤25.8m/min,减少磨损;

3.料仓3.3m3(不含受料斗)，带气动振动器，受料斗投料口间距1.2m,高度2.1m;

4.破碎打散减速机87-电机7.5kw×2;

5.各电机粉尘防爆，控制柜防爆（可二合一）.

版本/VER	更改号/ER,ECN.NO.	更改人/BY	日期/DATE	方案图/布置图		弗格森输送机械（常州）有限公司
设计/DRN	设计签名	批准/APPD		图样阶段/STAGE	重量/WGT	比例/SCALE
审核/CHECK		认证/AGEN		F		
工艺/MFG		日期/DATE		SHEET: 第 页 OF 共 页		

华峰己二酸管链输送

FTCC325-180424

批准标记/Appro Mark